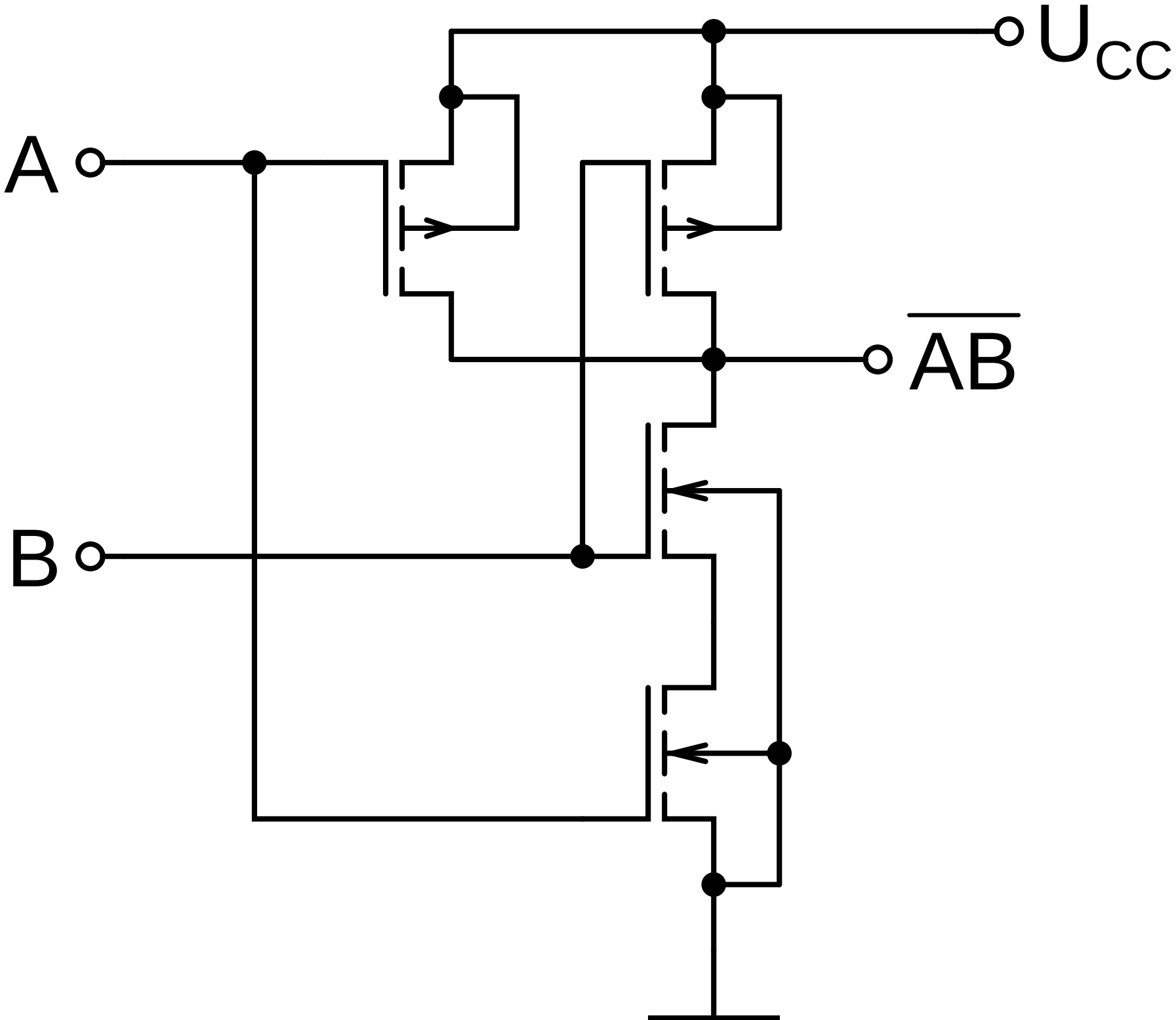
U_{CC}
A
$\overline{AB}$
B