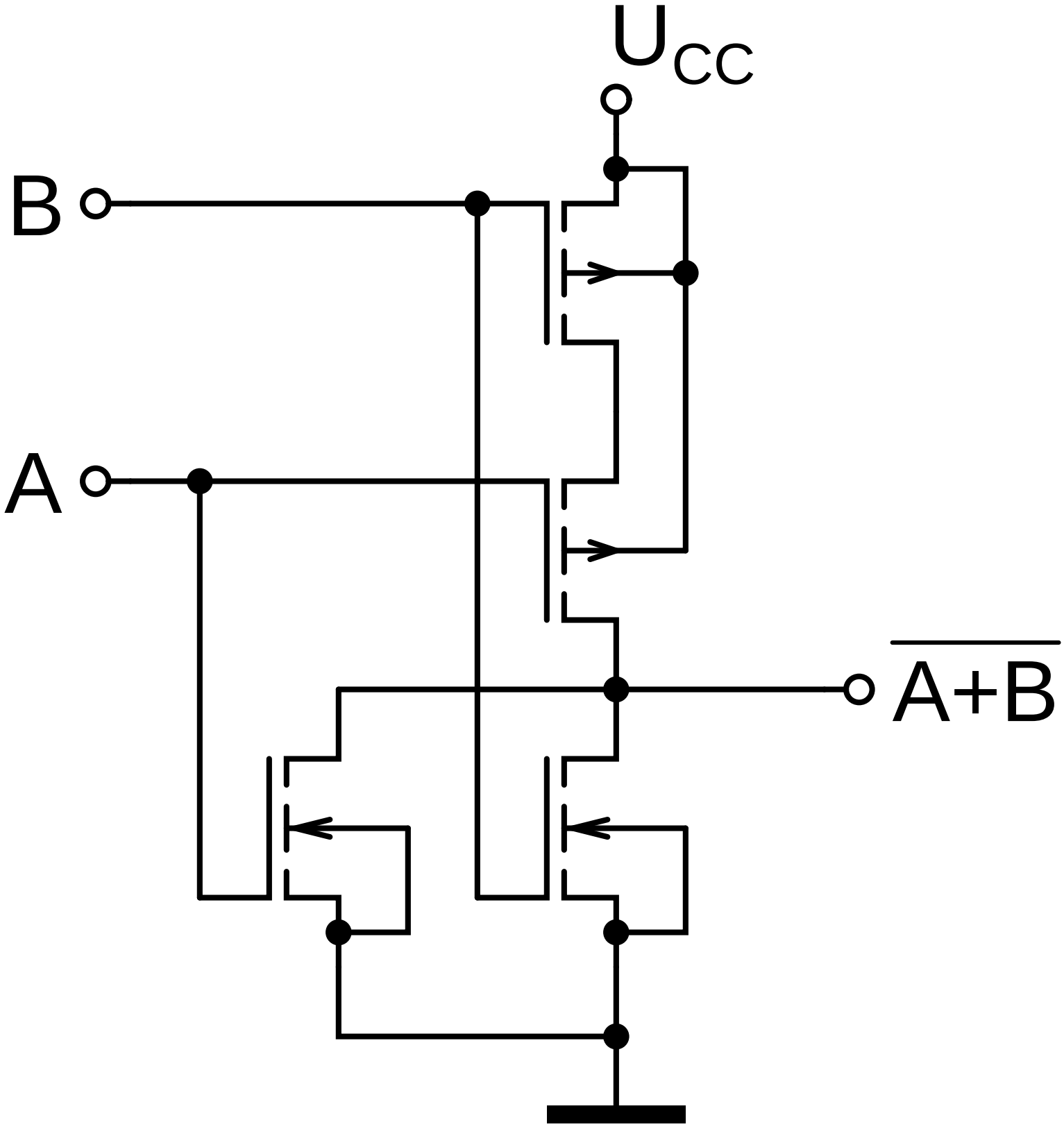
U_{CC}
B
A
$\overline{A+B}$