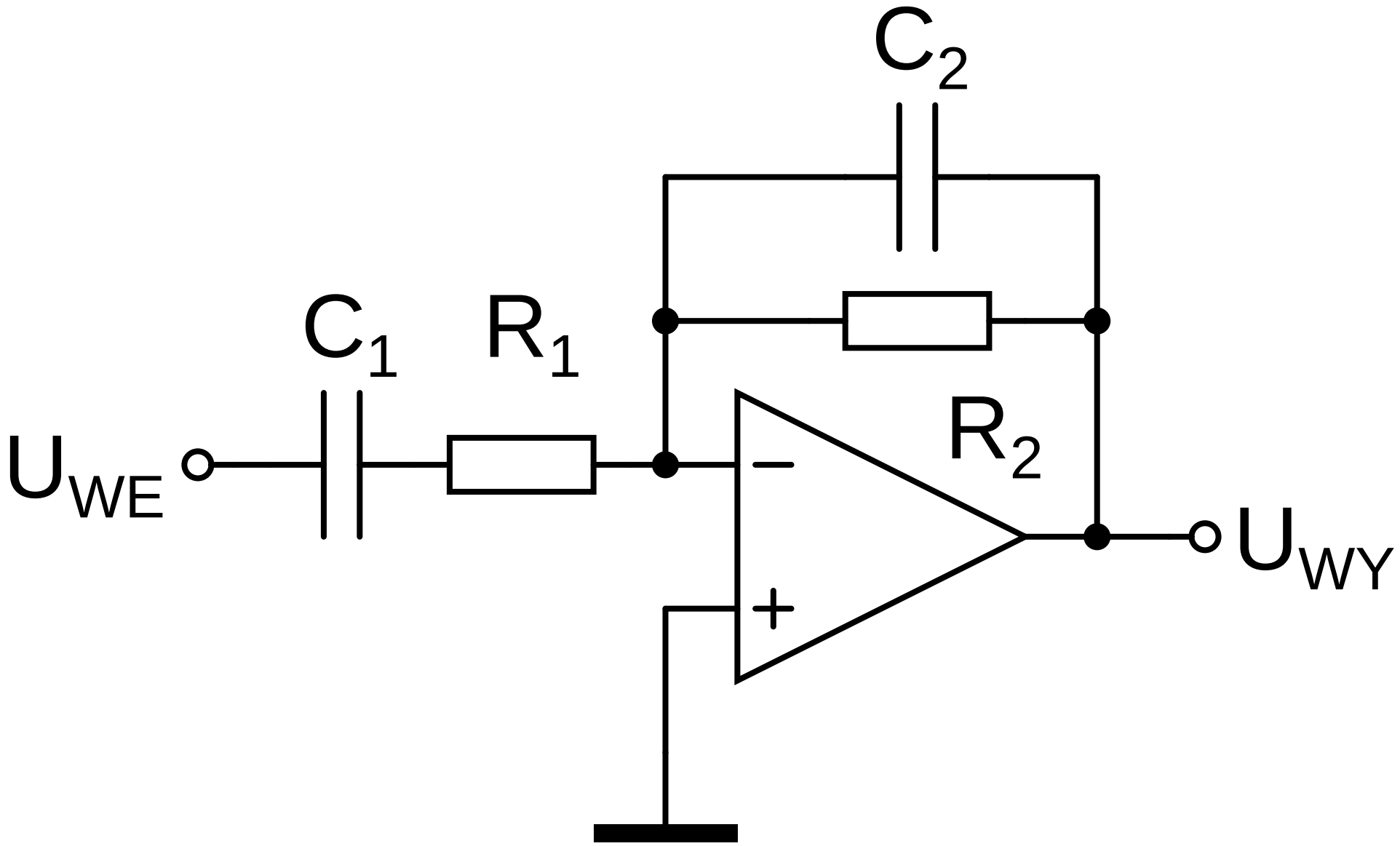
C2
C1
R1
R2
UWE
UWY
−
+