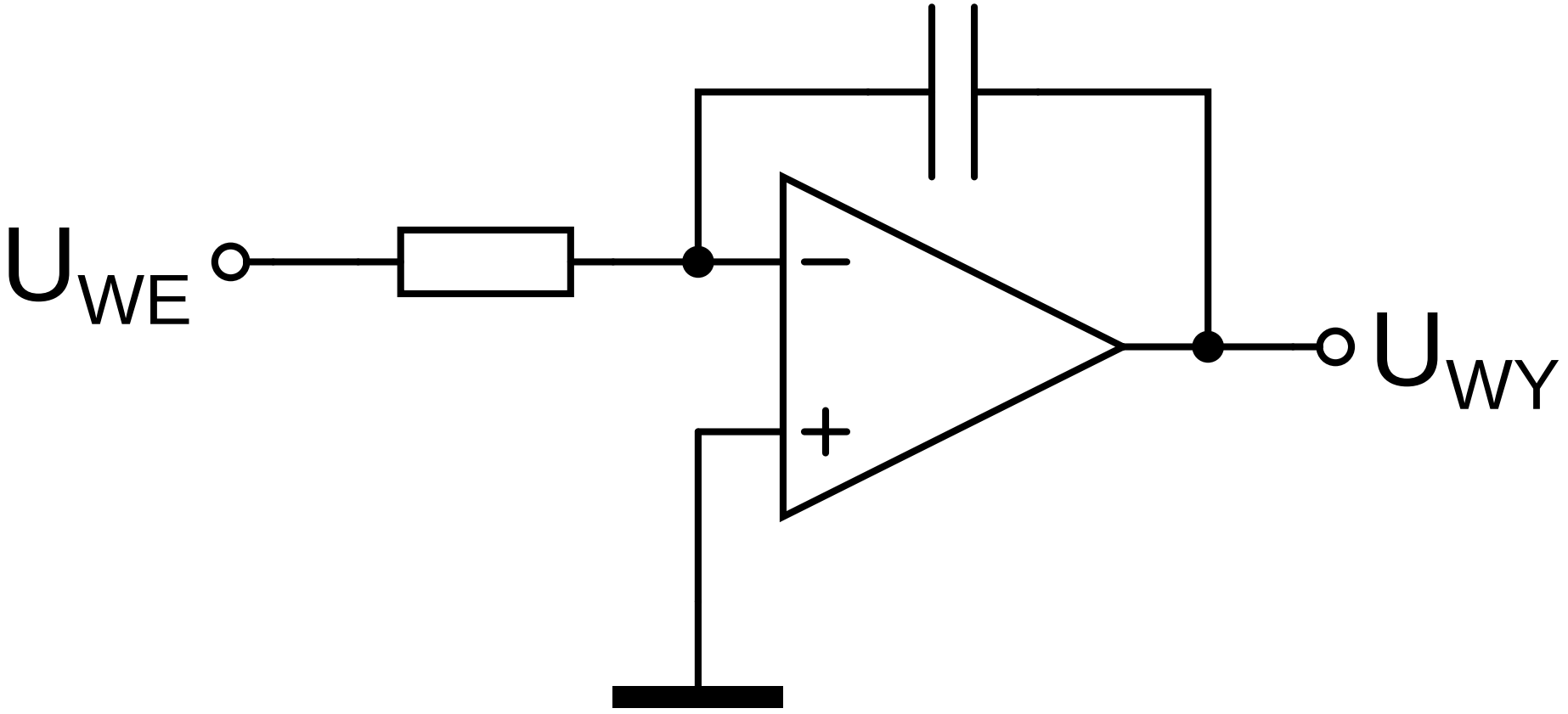
$U_{WE}$
$U_{WY}$
−
+