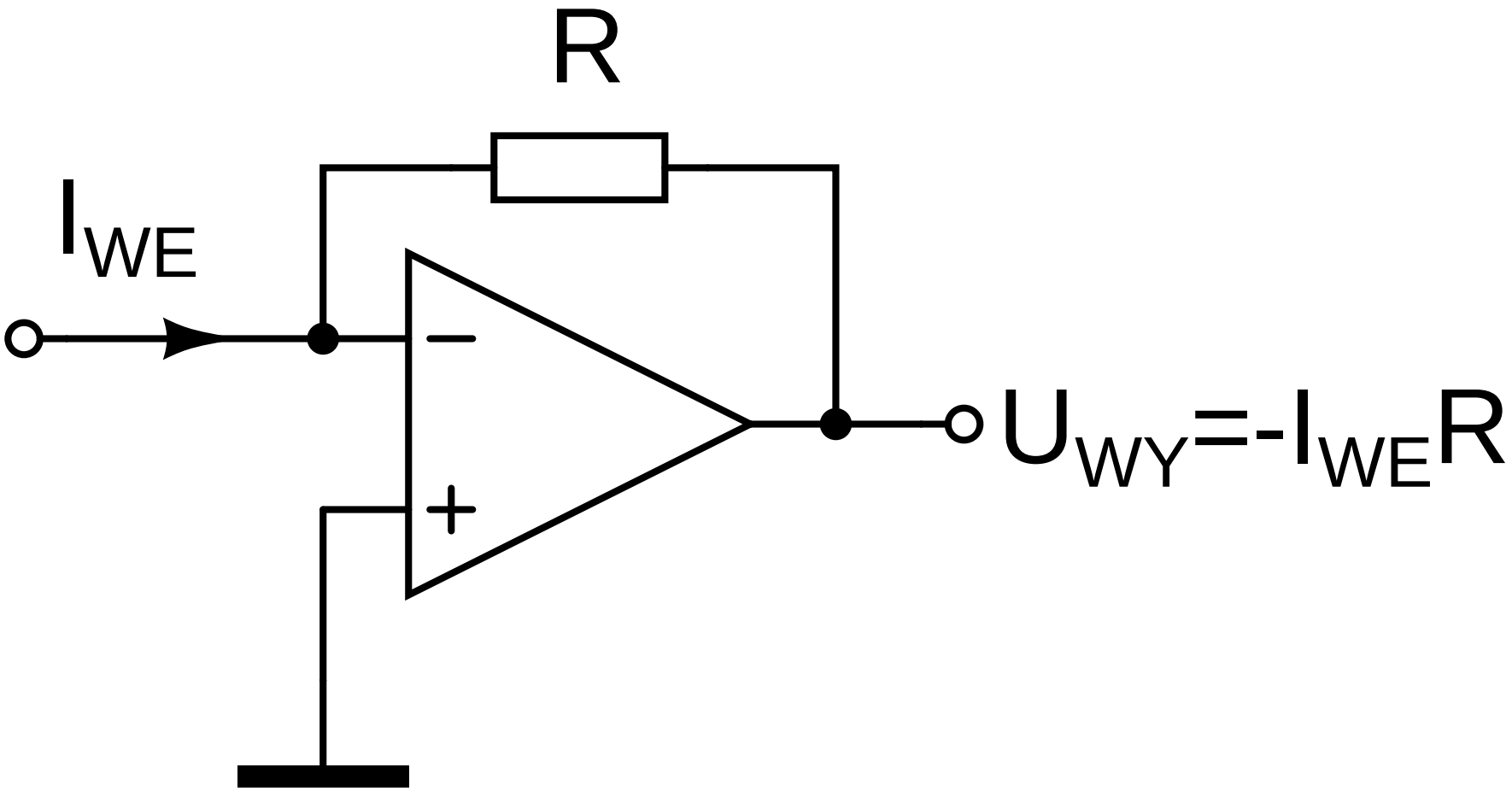
R
I_{WE}
−
+
$U_{WY}=-I_{WE}R$