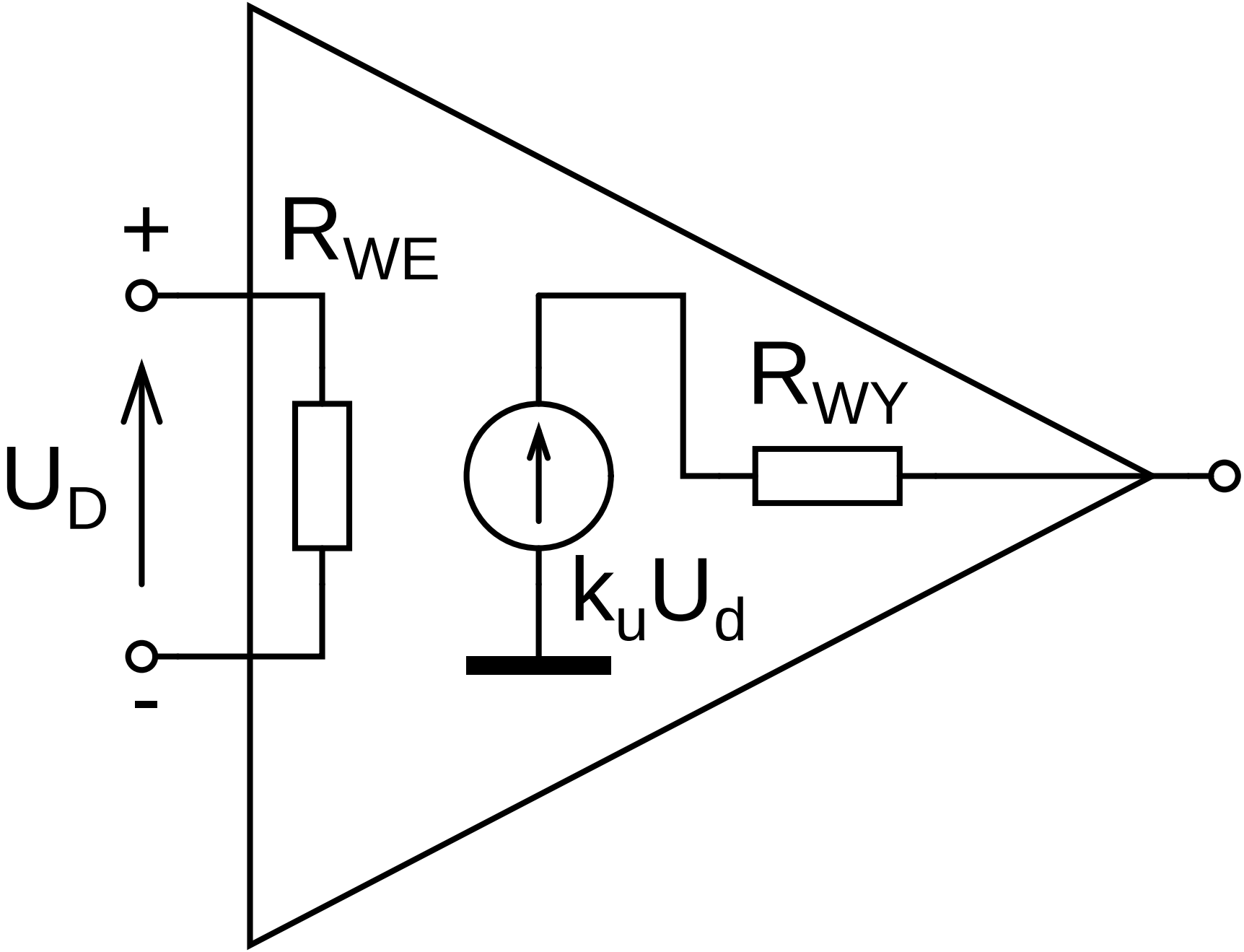
+
R_{WE}
U_D
-
R_{WY}
$k_u U_d$