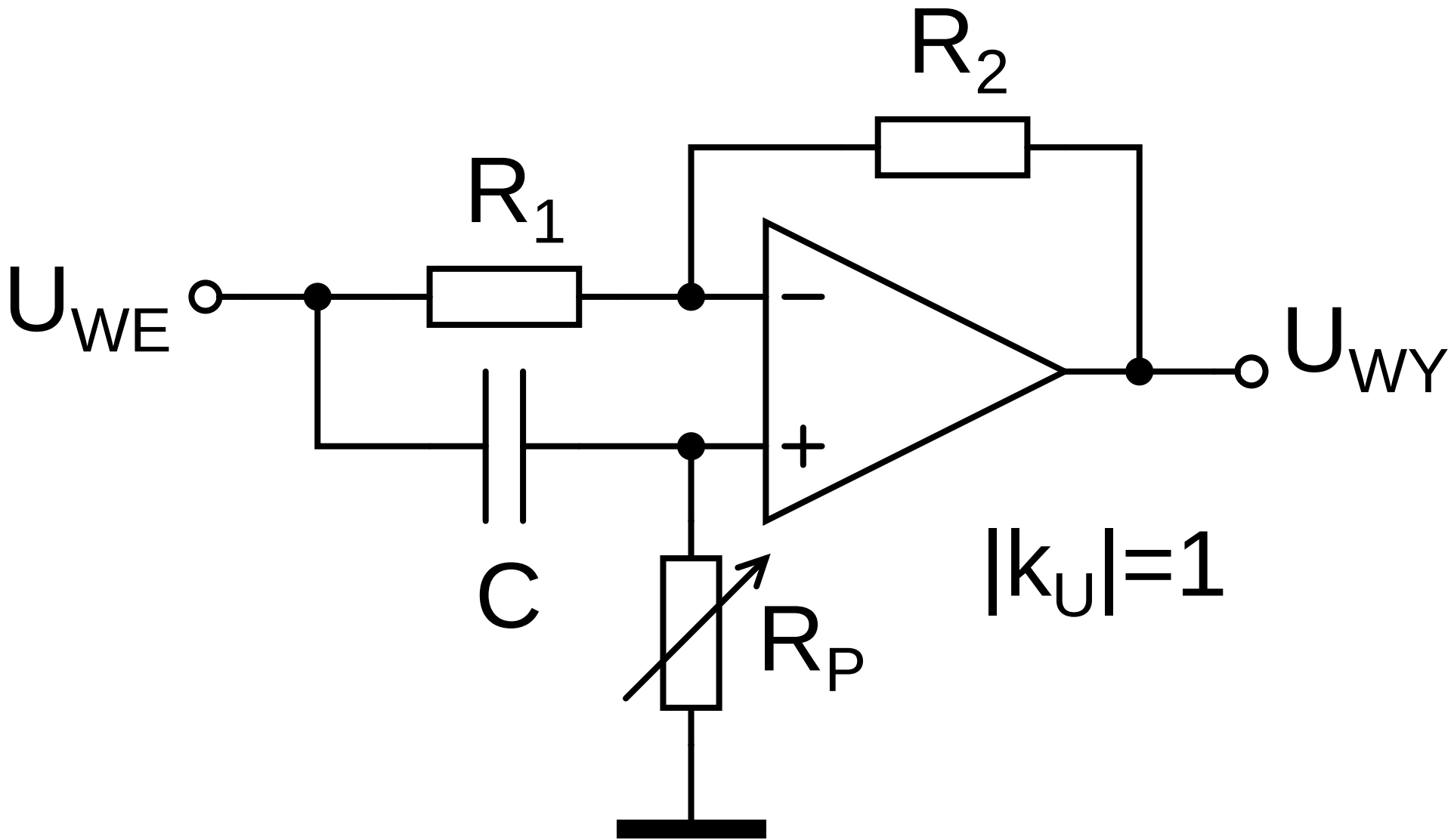
R2
R1
UWE
UWY
C
RP
|kU|=1