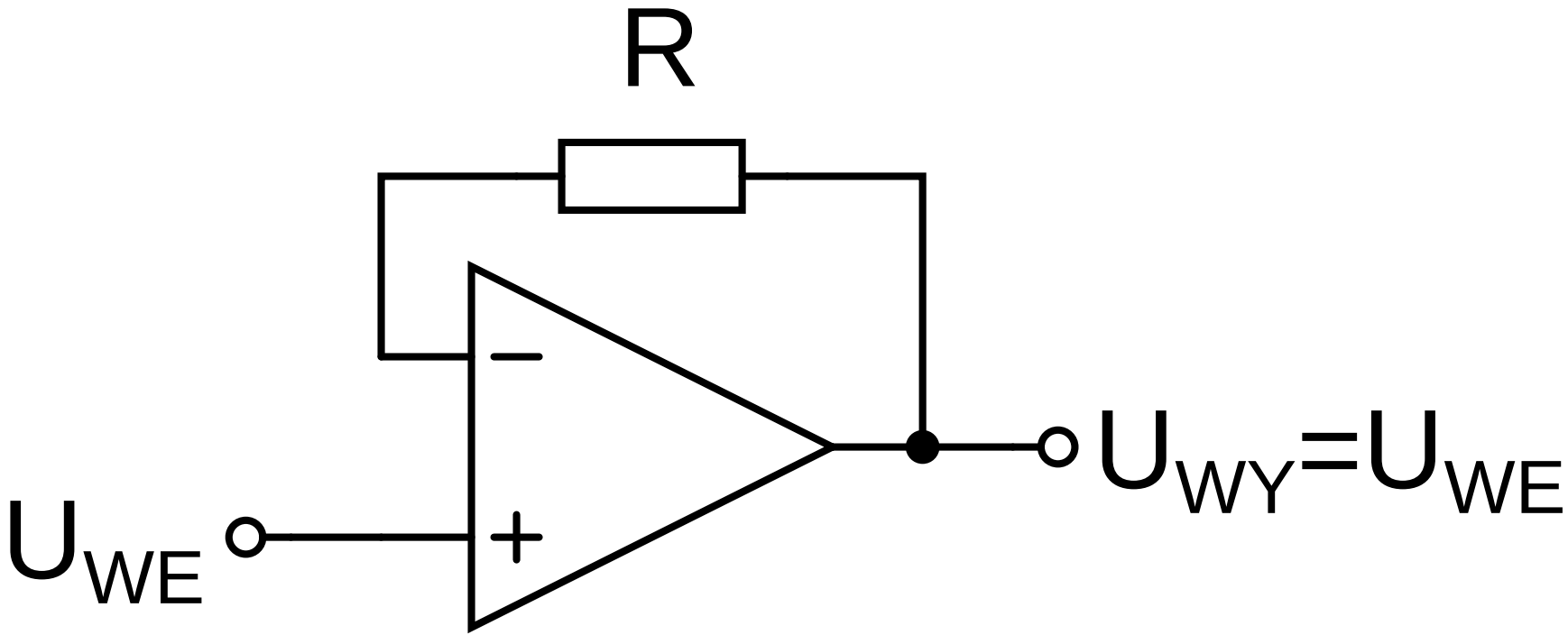
R
−
+
U_{WE}
$U_{WY}=U_{WE}$