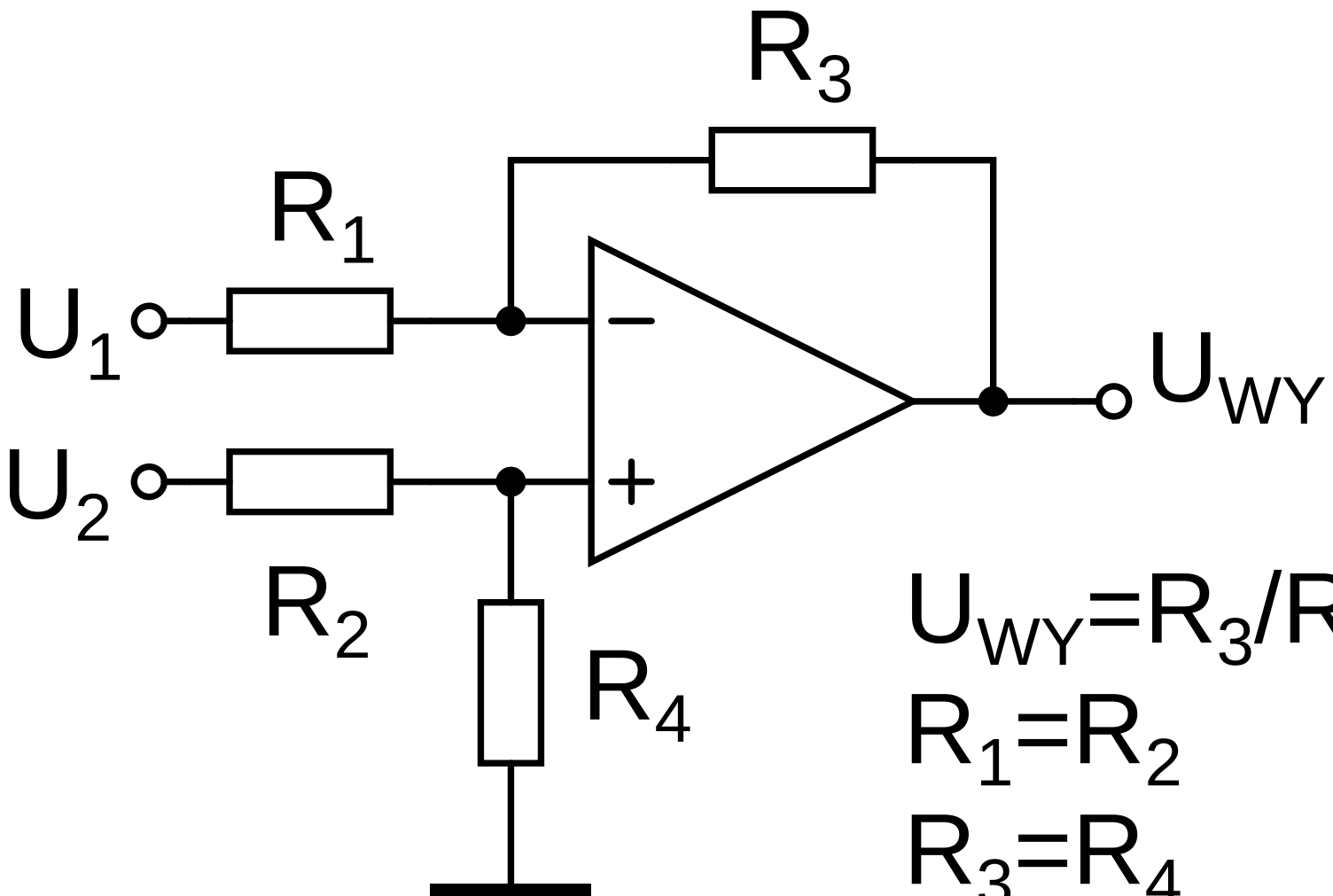

$$U_{WY}=R_3/R_1\,(U_1-U_2)$$

$$R_1=R_2$$

$$R_3=R_4$$