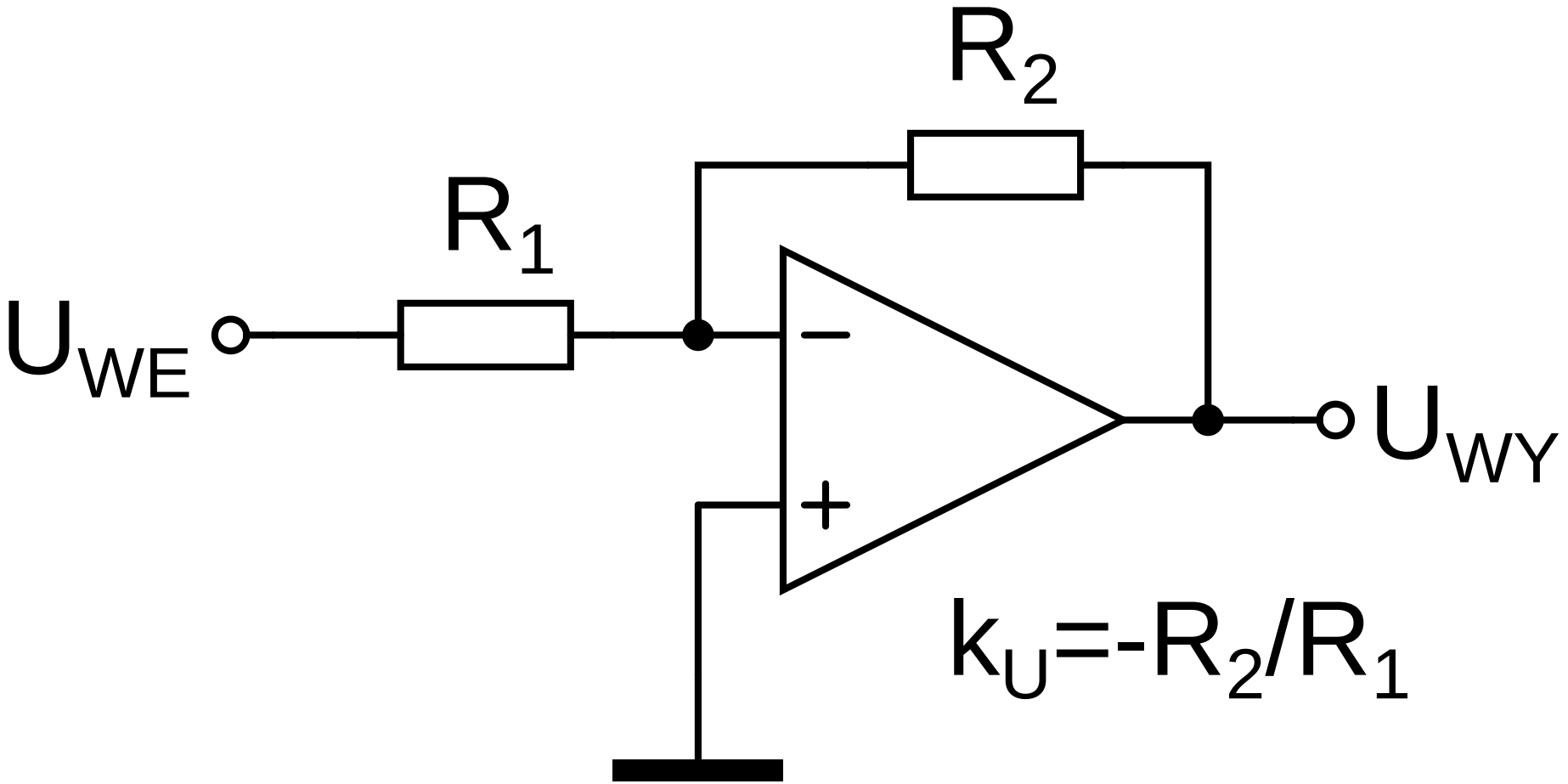
R2
R1
UWE
UWY
−
+
kU=-R2/R1