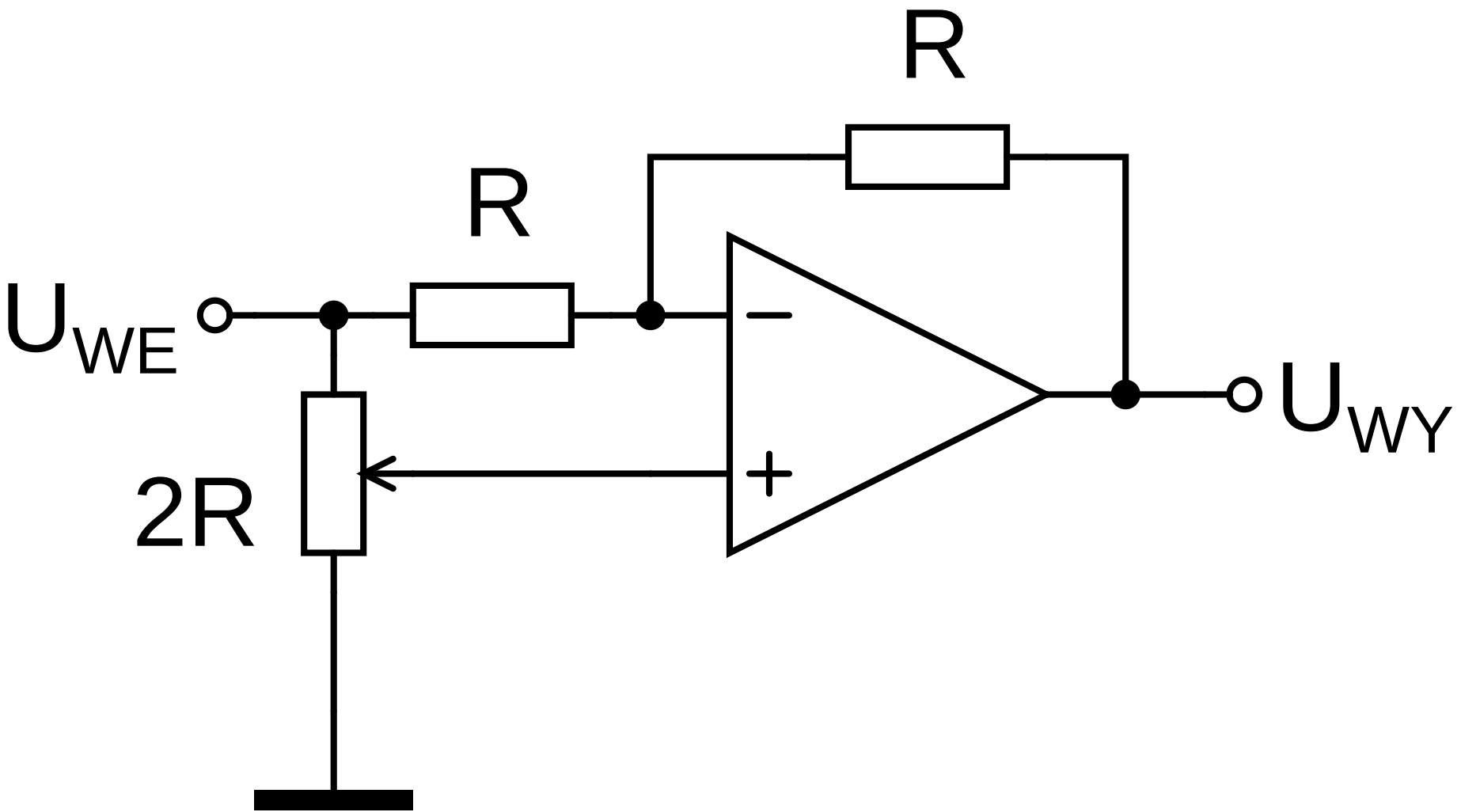
R
R
U_{WE}
U_{WY}
2R
−
+