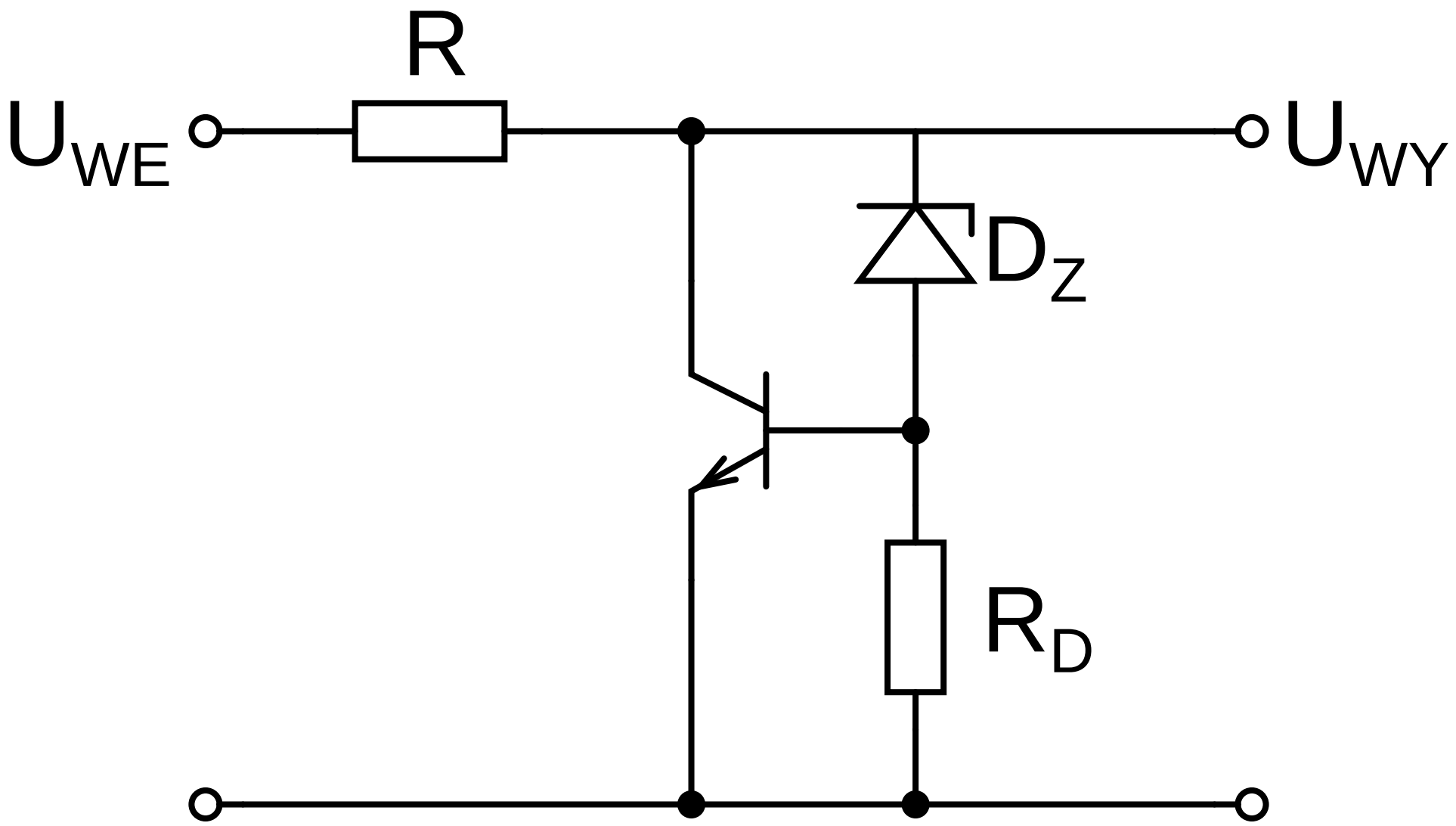
R
U_{WE}
U_{WY}
D_Z
R_D