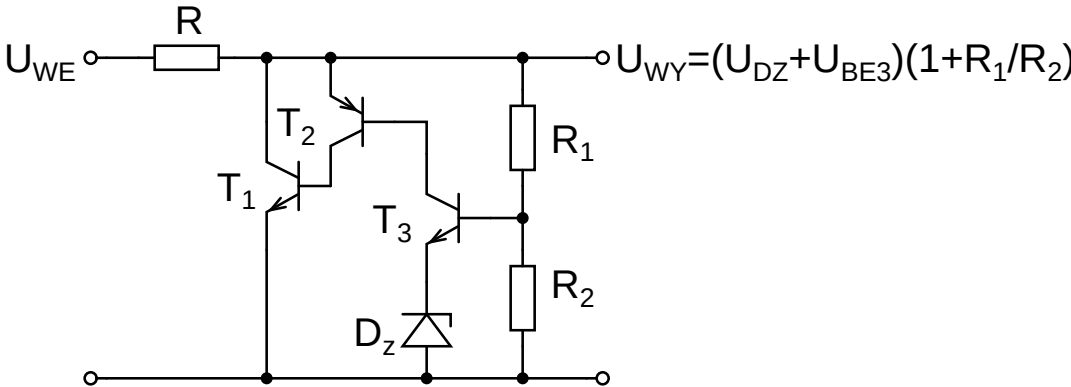
R
U_{WE}
$U_{WY}=(U_{DZ}+U_{BE3})(1+R_1/R_2)$
T_2
T_1
T_3
R_1
R_2
D_z