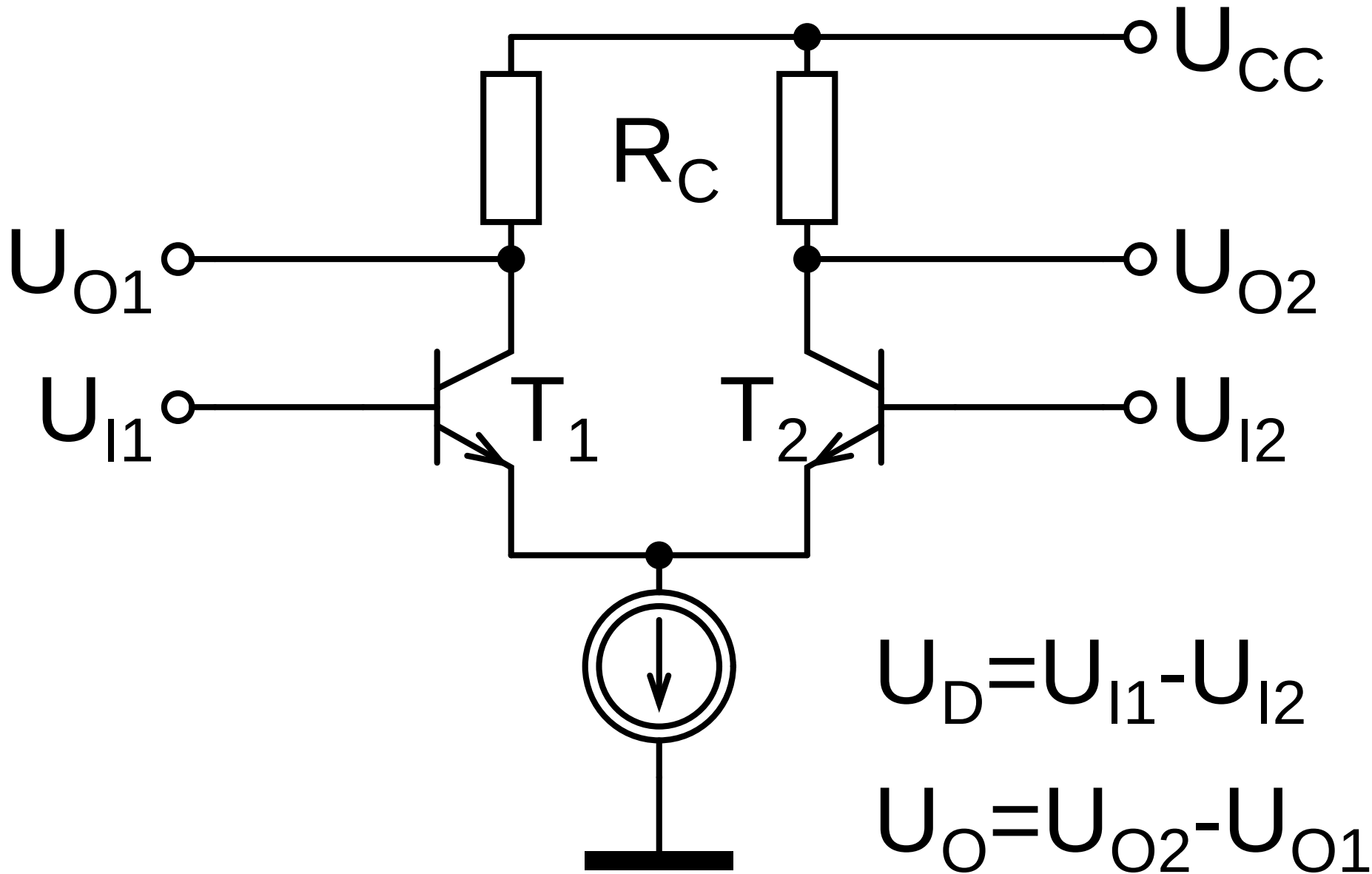
U_CC
R_C
U_O1
U_O2
U_I1
U_I2
T_1
T_2
U_D=U_I1-U_I2
U_O=U_O2-U_O1