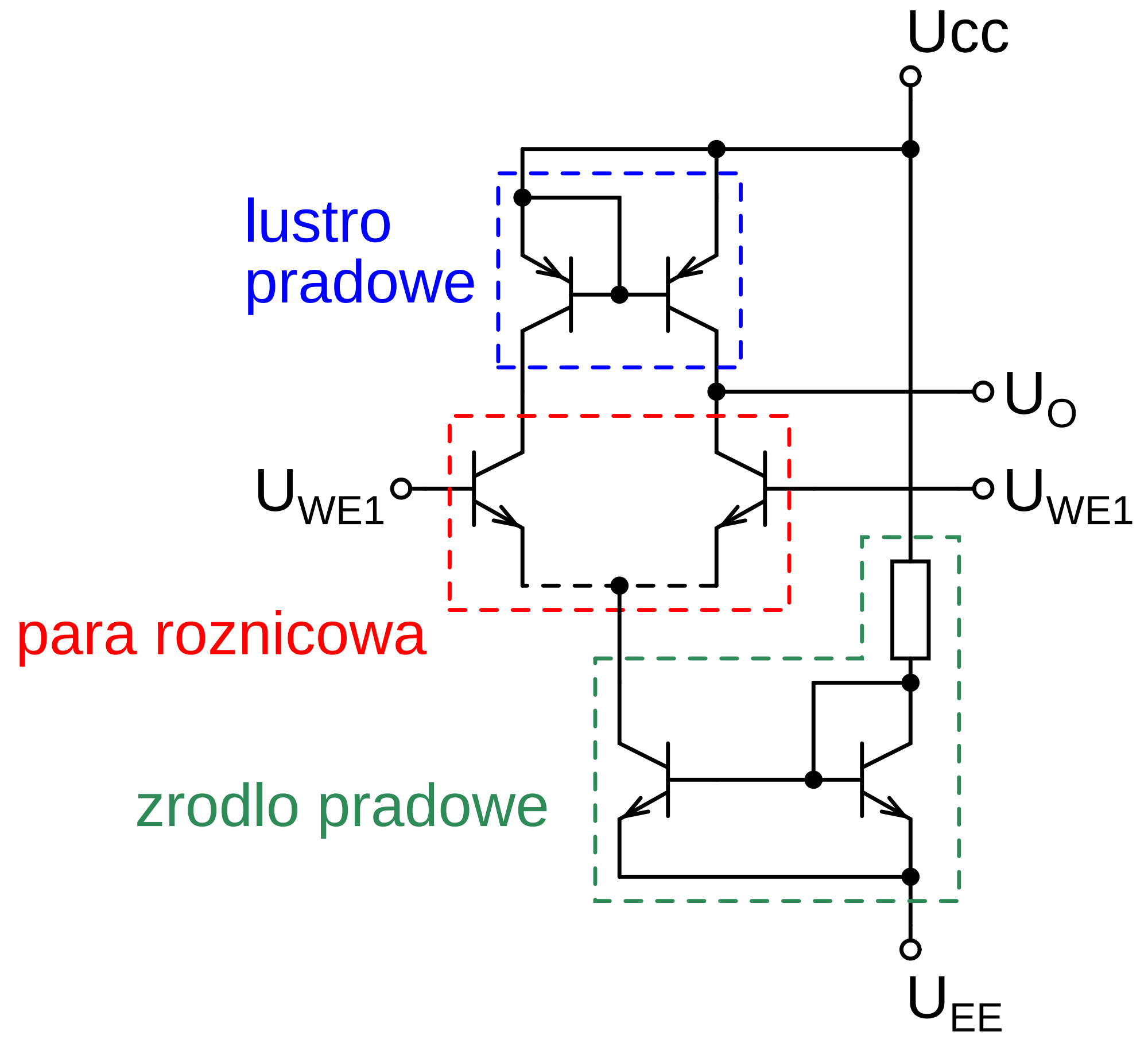
Ucc
lustro
pradowe
UO
UWE1
UWE1
para roznicowa
zrodlo pradowe
UEE