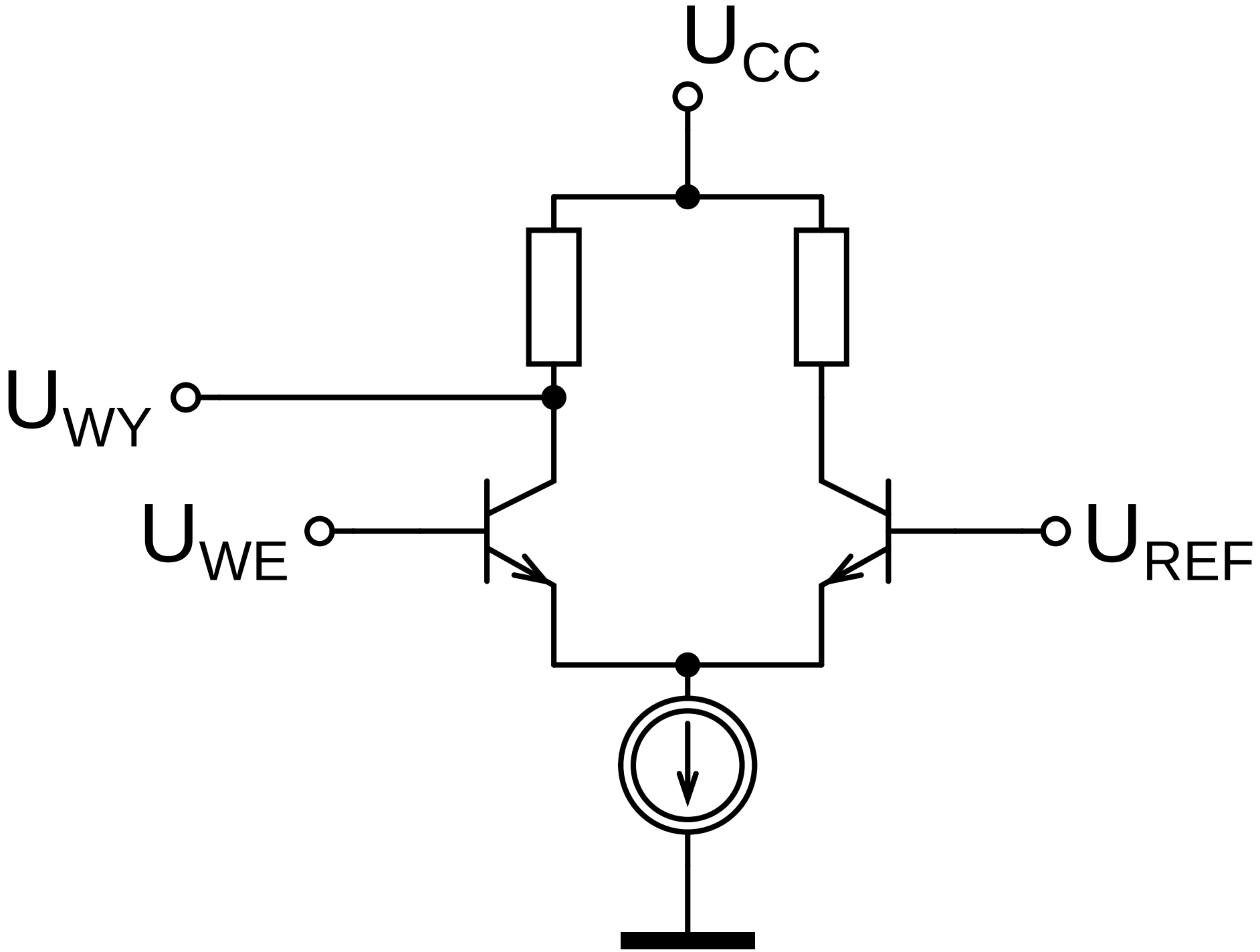
U_{CC}
U_{WY}
U_{WE}
U_{REF}